DETALLE A
ESCALA 1:5

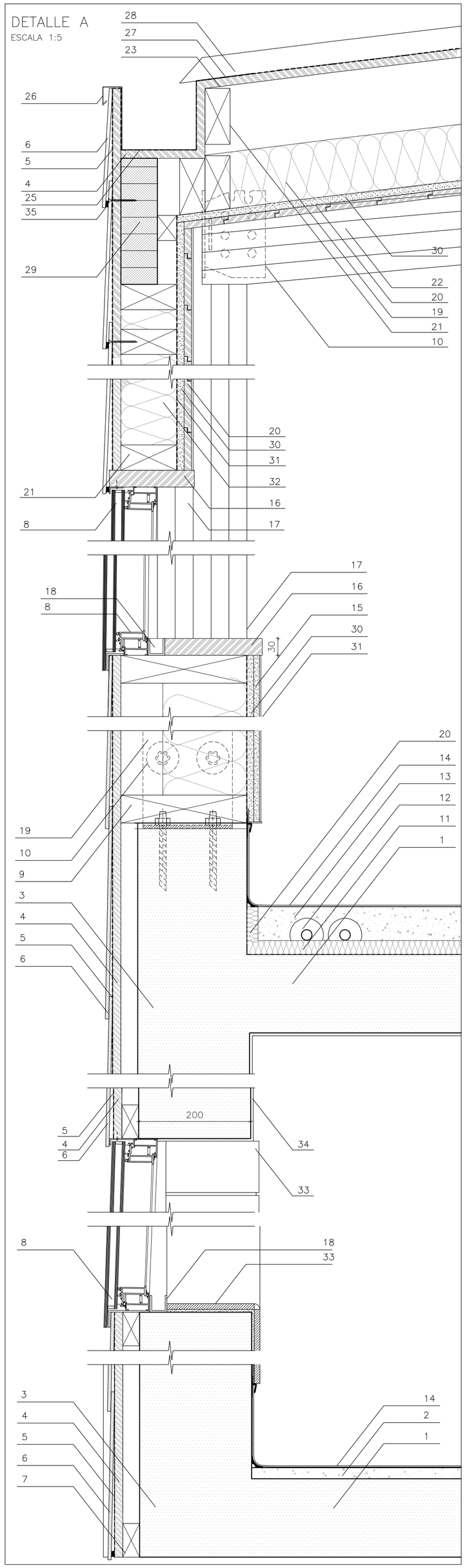

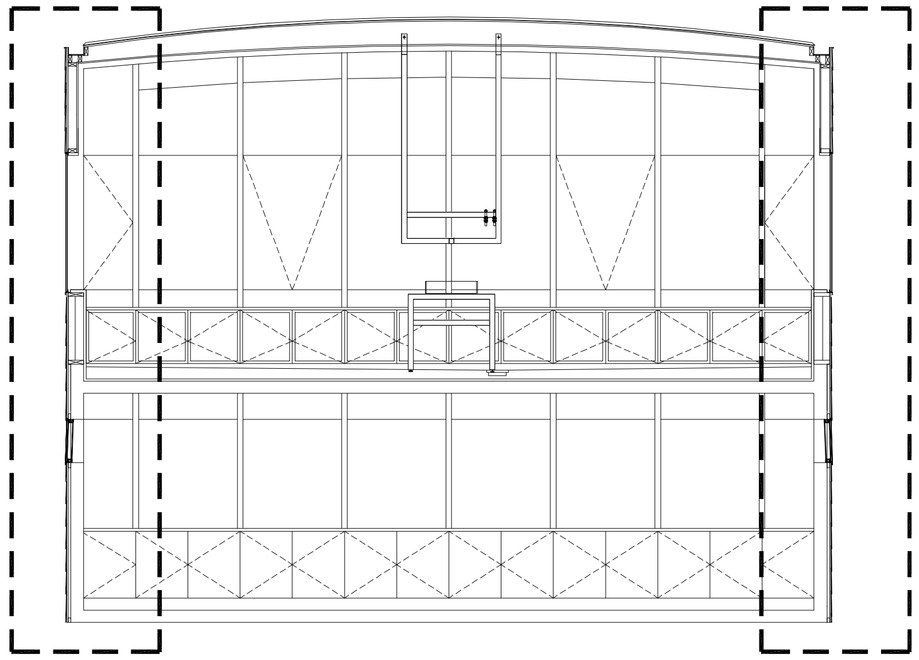

UBICACION DETALLES
ESCALA 1:50

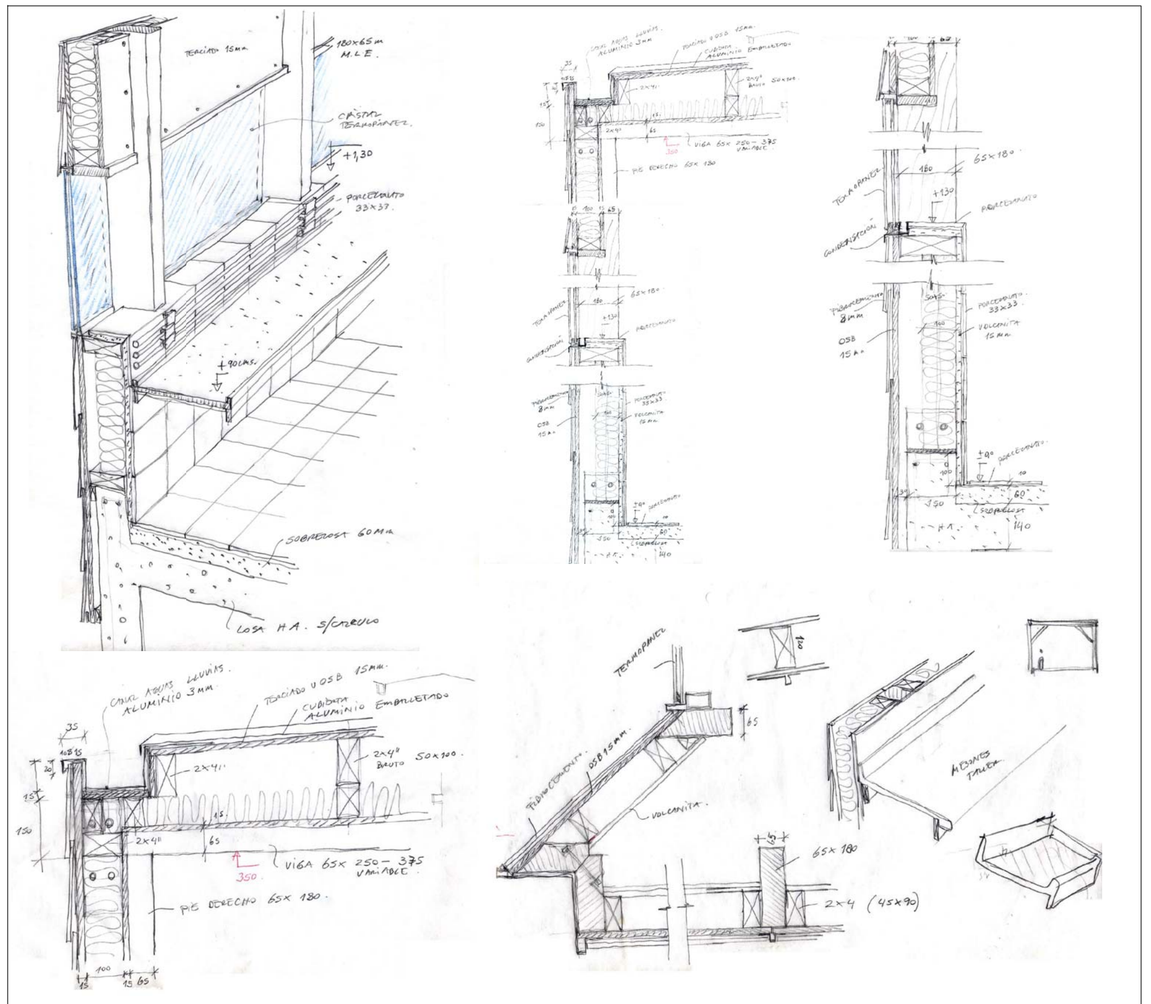

Nº	ESPECIFICACIONES
1	LOSA HORMIGON S/CALCULO
2	AFINADO RADIER 20 mm.
3	MURO HORMIGON ARMADO S/CALCULO
4	O.S.B. 15 mm.
5	TYVEK CARA BRILLANTE HACIA EL INTERIOR
6	FIBROCEMENTO TINGLADO 8 mm.
7	RASTREL PINO 25x45 mm.
8	VENTANA ALUMNINIO TERMOPANEL
9	ESTRUCTURA PINO 2"x9"
10	HERRAJE METALICO S/CALCULO
11	AISLAPOL 25 mm. ALTA DENSIDAD
12	CAÑERIAS (VER DETALLE AGUA DE MAR)
13	SOBRELOSA HORMIGON LIVIANO 60MM
14	PAVIMENTO VINILICO POLYFLOOR 1.5MM SOBRE RADIER
15	VOLCANITA ST 10 mm.
16	PLACA MADERA FINGER ENCOLADA 30 MM.(TIPO MASTERPLAC)
17	PILAR M.L.E. 225X65 mm.
18	PERFIL 30 x 30 x1,6 ALUMINIO (AGUA CONDENSACION)
19	AISLACION LANA DE VIDRIO 150 MM.
	TRES CAPAS DE 50 MMS.
20	ENTABLADO MACHIHEMBRADO MARCA ARAUCO
	MODE. DECOFAZ MODERNO 58X7X2440MM

Nº	ESPECIFICACIONES
21	ESTRUCTURA MADERA PINO 2"x4"
22	VIGA M.L.E. 65X350X425MM s/CALCULO
23	ENTABLADO MACHIHEMBRADO ARAUCO, DECOFAZ
24	AISLANGLASS 100 mm.
25	CANAL ALL ZINC ALUM PREPINTADO 0.6 mm.
26	BOTAGUA ZINC ALUM PREPINTADO 0.6 mm.
27	FIELTRO 15 lbs.
28	CUBIERTA ZINC EMBALLETADO
29	VIGA MAESTRA M.L.E. S/CALCULO
30	VOLCANITA RF 125MM
31	LAMINA DE POLIETILENO e= 100 MICRAS
	TRASLAPADO BARRERA DE VAPOR
32	AISLACION LANA DE VIDRIO
	DOS CAPAS DE 50 MMS.
33	CERAMICA 20x30CMS
34	ENLUCIDO YESO 5mm
35	SELLO SIKAFLEX 11FC 50MM
36	BASE RETORNO VINILICO "POLYFLOOR COVE FORMER CF 20MM"
37	REMATE RETORNO VINILICO "POLYFLOOR CAPPING STRIP CT"
38	AISLAPOL 20 mm. ALTA DENSIDAD
39	
40	
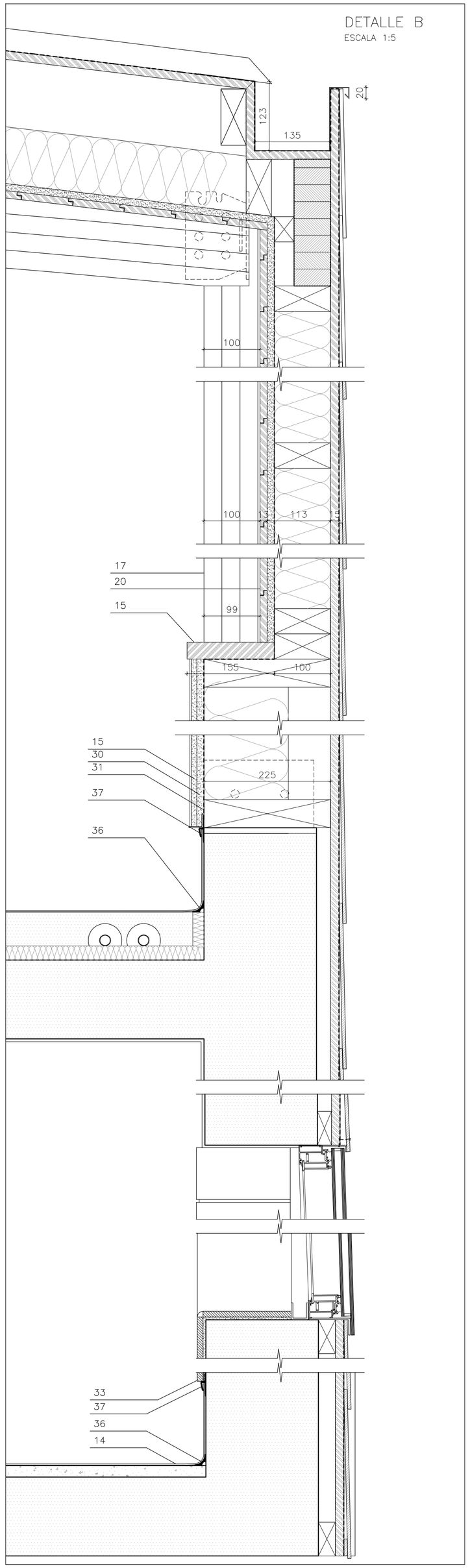
DETALLE B
ESCALA 1:5